S-92

ロックタイプ

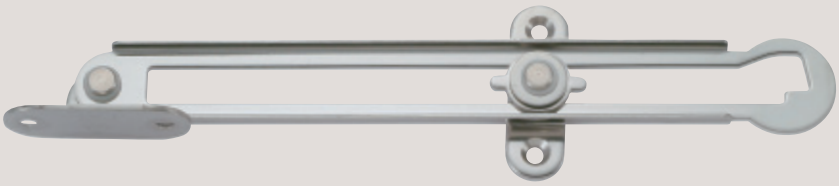

・写真は左付きを示す。

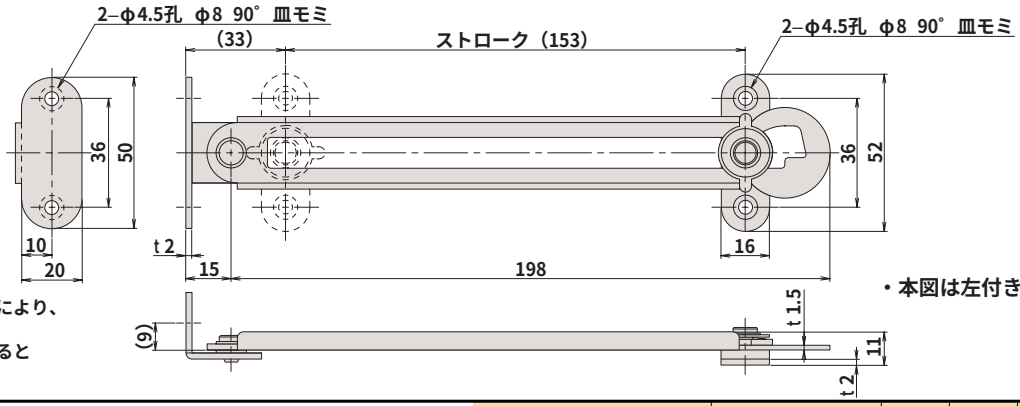

・本図は左付きを示す。

◆特長
蓋を開けるとロータリーの作動により、
ロック状態になります。
閉じる時は、蓋を少し持ち上げると
ロックが解除されます。

●左付き、右付きがあります。
●ステーは使用例を参考にして正しくご使用ください。
●上下・左右を間違って取付けた場合やアームのネジレが生じるような取付けをした場合、又左右一緒に使用した場合は、正常な機能を果たさなくなる事がありますのでご注意ください。（必ず左右いずれか片方を使用し、左右一緒に使用しないでください。）
●作動部がSUSとSUSの接触面となる為、連続的な動作は行わないでください。
●皿ビス又は皿タッピングネジ等での取付けの場合、取付け部が金属製の時は取付け側に面取り加工を施してください。

品番		アーム 材質	アーム 仕上	小箱の入り数	1甲の入り数	重量(g)
S-92(L)	左付	SUS	～	30	180	84
S-92(R)	右付					

S-93

ロックタイプ

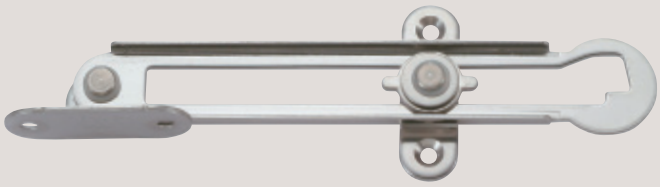

・写真は左付きを示す。

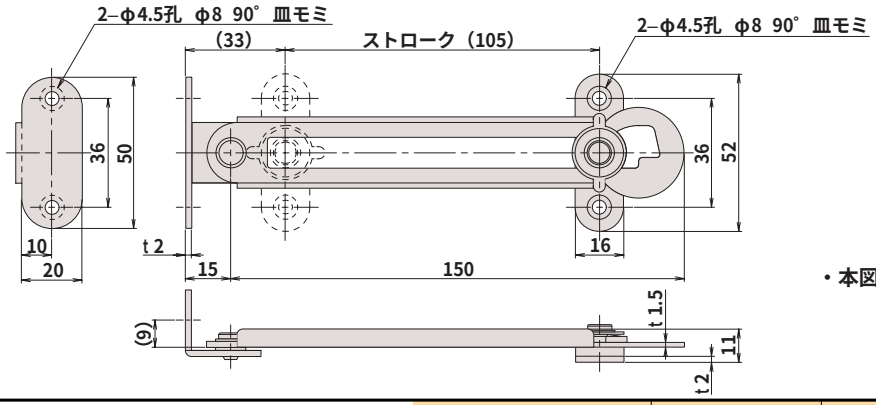

・本図は左付きを示す。

◆特長
蓋を開けるとロータリーの作動により、
ロック状態になります。
閉じる時は、蓋を少し持ち上げると
ロックが解除されます。

●左付き、右付きがあります。
●ステーは使用例を参考にして正しくご使用ください。
●上下・左右を間違って取付けた場合やアームのネジレが生じるような取付けをした場合、又左右一緒に使用した場合は、正常な機能を果たさなくなる事がありますのでご注意ください。（必ず左右いずれか片方を使用し、左右一緒に使用しないでください。）
●作動部がSUSとSUSの接触面となる為、連続的な動作は行わないでください。
●皿ビス又は皿タッピングネジ等での取付けの場合、取付け部が金属製の時は取付け側に面取り加工を施してください。

品番		アーム 材質	アーム 仕上	小箱の入り数	1甲の入り数	重量(g)
S-93(L)	左付	SUS	～	60	240	73
S-93(R)	右付					