受 H-30

受注生産
最少ロット 3,000

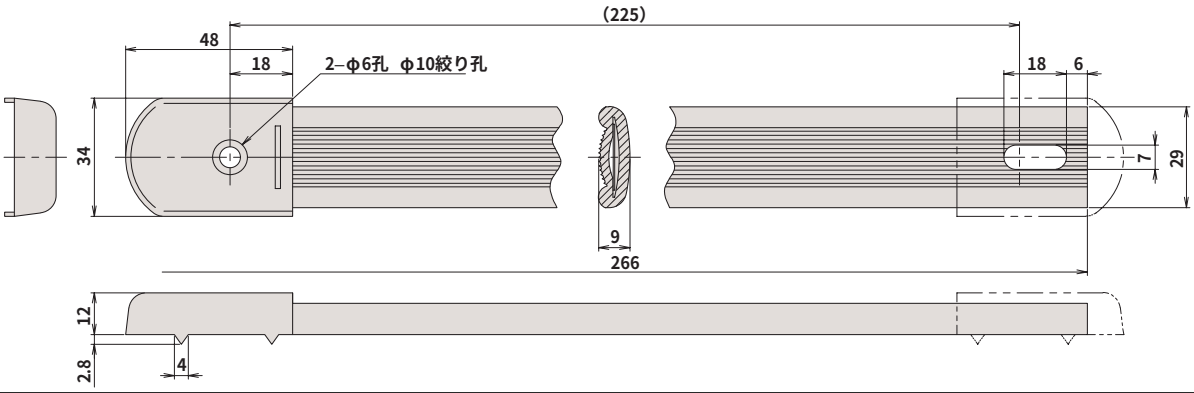

品番	把手						座金					重量(g)
	材質	仕上	備考	小箱の入り数	小甲の入り数	最少ロット	品番	材質	仕上	小箱の入り数	小甲の入り数	
受 受注生産 最少ロット 3,000 H-30	SR	黒色	バネ入り	50	300	3,000	H-3002	SPCC	Cr	100	1,000	125
標準セット	1						2					

HD-3

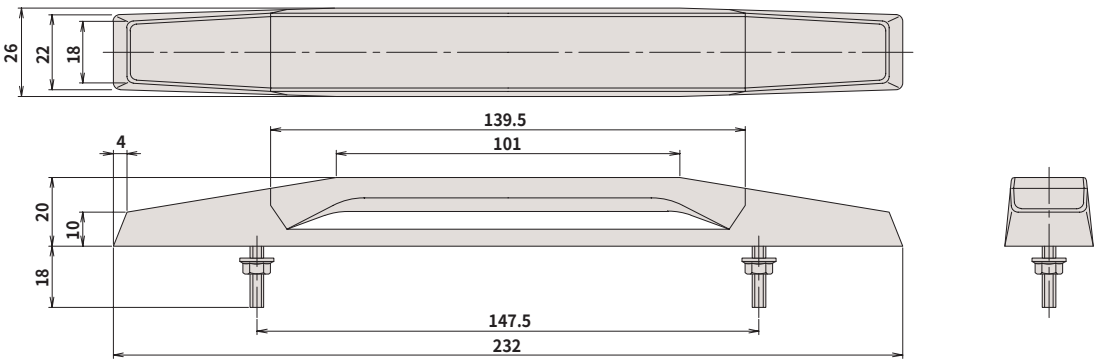

●付属パーツは、本体に取付けていません。

品番	把手		ベース		付属パーツ		小甲の入り数	重量(g)
	材質	仕上	材質	仕上	プレート	フランジナット		
HD-3PK	PVC	黒色	ABS	黒色	SPGC	M4用	100	99
標準セット	1				1	2	―	